Digitale Etikettenproduktion
Primern, Drucken, Veredeln, Stanzen

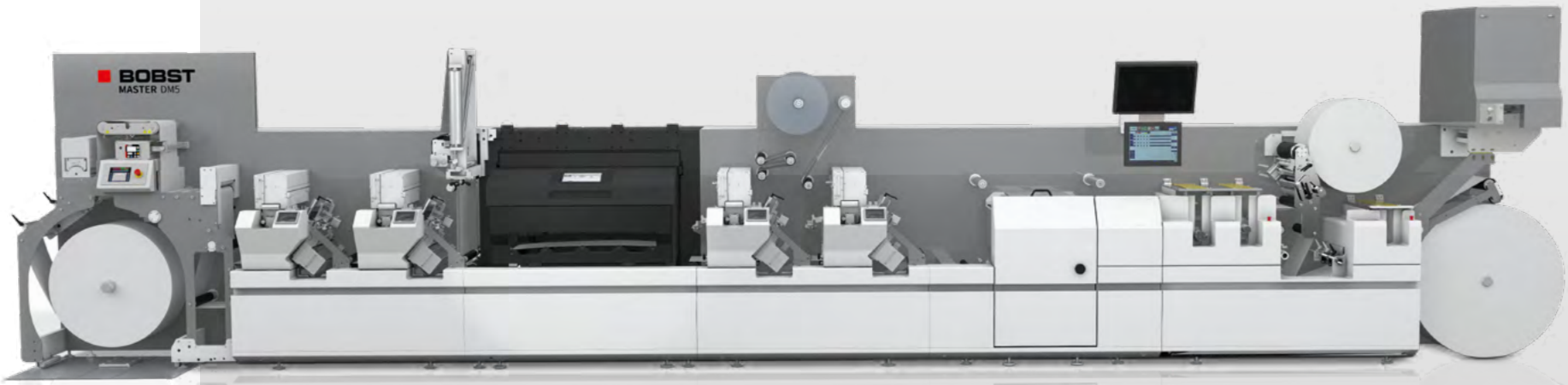

ALL-IN-ONE - ALL-INLINE

MASTER DM5

www.bobst.com

BOBST

BOBST

Führend in der **Digitalisierung**

Die **MASTER DM5** setzt in der Etikettenbranche neue Maßstäbe. Eine All-in-One-/All-Inline-Druckmaschine, mit der Sie kosteneffizient und bei höherer Rentabilität alle Ihre Druckaufträge produzieren – von kleinen bis hin zu großen Auflagen. Die offene Architektur und der modulare Aufbau der Druckmaschine garantieren, dass sie die Anforderungen jedes Kunden abdeckt. Primer auftragen, drucken, veredeln, stanzen: Alle Module sind digital automatisiert, was Auftragswechsel on-the-fly und damit eine unterbrechungsfreie Produktion bei außergewöhnlich hoher Maschinenverfügbarkeit und herausragender Wiederholbarkeit unabhängig von den Fähigkeiten der Bediener ermöglicht. Hohe Druckqualität bei Maschinengeschwindigkeiten bis 100 m/min garantieren bei den meisten Etikettenanwendungen sehr kurze Produktionszeiten.

Eine All-Inline-Anlage für Flexo & Digital

Ein Bediener

100% BOBST

MASTER DM5

> Im Überblick
> Verpackungsmarkt
> Nutzen und Merkmale
  > 1 - 3
  > 4 - 5
  > 6
> Technische Spezifikationen
  > Abmessungen
  > Technische Informationen
> Zubehör
  > 1 - 3
  > 4 - 6
> Tintentechnologie
> Zugehörige Produkte
> Competence Center
> one**ECG**
> Services
  > Allgemeine Services
  > Connected Services

BERATUNG ANFORDERN

Verantwortungsvoll drucken

Die Bilder sind nicht verbindlich.
Änderungen seitens des Herstellers sind ohne Vorankündigung möglich.
© BOBST SA 2021
BU PC-MDM5-DE-042021

BOBST

Mehrwert **schaffen**

BOBST Innovationen werden aufgrund der Bedürfnisse der Kunden und Markenartikelhersteller entwickelt.

> WEITERLESEN

Maßanpassung, Versionierung, Personalisierung

Etiketten werden weltweit in fast jeder Form, jeder Textur und jedem Format in unterschiedlich hohen Auflagen hergestellt. Besondere Veredelungstechniken und erweiterte Stanzkapazitäten schaffen für Marken einzigartige Möglichkeiten, ihre Produkte mit Farben, Folien und bestechendem Bildmaterial zu präsentieren, die viele Anpassungsmöglichkeiten und hohes Potenzial bergen.

Nachhaltigkeit

Die Etikettenproduktion muss ihre CO2-Bilanz reduzieren – weniger Abfall in der gesamten Supply Chain. Fähigkeit zur Verarbeitung optimierter, dünnerer und zweckmäßiger Etikettenmaterialien – ob Deck- oder Linermaterial – verbunden mit effizientem Anlagenbetrieb in puncto Energieverbrauch und Konsum von Verbrauchsmaterial.

Schnellere Markteinführung

Eine wachsende Anzahl von Produkten muss schneller zum Verbraucher gelangen. Produkte haben eine kürzere Lebensdauer. Vom Produktdesign bis zum Kundenerlebnis muss die Supply Chain agiler sein.

Sicherheit

Markenschutz und Lebensmittelsicherheit sind wichtige Anforderungen. Die Einhaltung aller relevanten Branchenstandards und gesetzlichen Vorschriften für lebensmittelechte Etiketten muss gewährleistet sein.

Farbkontrolle und Markenprofil

Farbkonsistenz und Farbkontrolle müssen auf allen Bedruckstoffen garantiert sein, damit Marken weltweit gut aussehen.

MASTER DM5

> Im Überblick
> Verpackungsmarkt
> Nutzen und Merkmale
  > 1 - 3
  > 4 - 5
  > 6
> Technische Spezifikationen
  > Abmessungen
  > Technische Informationen
> Zubehör
  > 1 - 3
  > 4 - 6
> Tintentechnologie
> Zugehörige Produkte
> Competence Center
> one**ECG**
> Services
  > Allgemeine Services
  > Connected Services

Verantwortungsvoll drucken

Die Bilder sind nicht verbindlich.
Änderungen seitens des Herstellers sind ohne Vorankündigung möglich.
© BOBST SA 2021
BU PC-MDM5-DE-042021

All-in-One

- Eine einzige Druckmaschine: Durch die modulare Architektur lässt sich die Anlage vollständig an Kundenbedürfnisse anpassen.
- Ein Bediener: Ein hohes Maß an Automatisierung und eine intuitive Benutzerschnittstelle sorgen für leichtes Einrichten und einfachen Betrieb.
- Ein Lieferant: Alle Module werden zu 100 % von BOBST hergestellt. Dadurch gibt es nur einen Ansprechpartner für Installation und Wartung.

Hohe Leistung für außergewöhnliche Produktivität

- Höchste Qualität bei höchster digitaler Druckgeschwindigkeit: eine native Auflösung von 1200 dpi bei bis zu 100 m/Min.
- Hoch automatisiert: Fliegender Auftragswechsel von Druckzylindern und flexiblen Stanzwerkzeugen sowie automatischer Gitterabzug sorgt für eine nahtlose Integration von digital und analog
- Schnellste semi-rotative Stanzeinheit: bis zu 160 m/Min. Stanzgeschwindigkeit

Revolutionäre Mouvent™ Cluster-Technologie

- Sehr hohe Produktivität mit hervorragender Druckqualität. Bis zu 100 m/Min. mit 1200 dpi Auflösung
- Sehr kompakte und zugängliche Druckeinheit
- Bei Ausfall einfacher und schneller Austausch des Clusters am Kundenstandort
- Einfache Wartung des digitalen Druckkopfes. Cluster-Einheit kann mit minimalen manuellem Aufwand leicht ausgetauscht werden
- Elektronik, Mechanik und Tintenversorgungssystem sind in den Cluster integriert
- Maschine kann ohne Anlaufroutine über Nacht ausgeschaltet werden
- Nur sehr beschränkte Wartung erforderlich

MASTER DM5

> Im Überblick
> Verpackungsmarkt
> Nutzen und Merkmale
  > 1 - 3
  > 4 - 5
  > 6
> Technische Spezifikationen
  > Abmessungen
  > Technische Informationen
> Zubehör
  > 1 - 3
  > 4 - 6
> Tintentechnologie
> Zugehörige Produkte
> Competence Center
> one**ECG**
> Services
  > Allgemeine Services
  > Connected Services

Verantwortungsvoll drucken

Die Bilder sind nicht verbindlich.
Änderungen seitens des Herstellers sind ohne Vorankündigung möglich.
© BOBST SA 2021
BU PC-MDM5-DE-042021

Fortgeschrittene Flexotechnik

- Spitzenleistung: besondere Lösungen für automatischen Wechsel der Druckzylinder und Stanzwerkzeuge ohne Anhalten der Druckmaschine
- DigiFlexo für vollständige digitale Registrierung und Druckkraftanpassung, und DigiGap für digital automatisierte Stanzdruckkontrolle. Sie sorgen für die kürzeste digitale Einrichtzeit, minimalen Abfall und gleichbleibende Qualität während der Produktion. Sehr genaue Bahnspannungsregelung vom Abwickler bis zum Aufwickler
- Flexodruckwerke mit überdimensionierten gekühlten Wulzen für positiven Bahntransport auf den kritischsten Substraten
- Automatisches Pre-Setting
- ARC automatische Print-to-Cylinder Registersteuerung
- SnowBall Lite- und Bambi-Technologien für Hochgeschwindigkeitsaufwicklung der Abfallmatrix bei schwierigen Materialien und/oder Etikettenformen
- Ready: Einfaches Drop-in für schnelle Austauschbarkeit von Flexo- und Siebdruck und Heißfolienveredelung. In wenigen Minuten bereit

Einzigartige Nonstop-In-line-Verarbeitungstechnik

- Semi-rotatives Hochgeschwindigkeitsstanzen für Geschwindigkeiten von bis zu 160 m/Min., mit exklusiver statischer Stanzlängenanpassung ohne Bewegung von Teilen für hohe Genauigkeit und Zuverlässigkeit
- ExcelCut: Automatischer Wechsel der Stanzbleche on-the-fly
- ExcelDie: Automatischer Wechsel der Stanzstation on-the-fly
- DigiGap: Einzigartiges System für die Steuerung des Stanzdrucks bei digitaler Automatisierung
- QuickCut: Automatischer Wechsel des Gitterabzug on-the-fly

MASTER DM5

> Im Überblick
> Verpackungsmarkt
> Nutzen und Merkmale
  > 1 - 3
  > 4 - 5
  > 6
> Technische Spezifikationen
  > Abmessungen
  > Technische Informationen
> Zubehör
  > 1 - 3
  > 4 - 6
> Tintentechnologie
> Zugehörige Produkte
> Competence Center
> one**ECG**
> Services
  > Allgemeine Services
  > Connected Services

Verantwortungsvoll drucken

Die Bilder sind nicht verbindlich.
Änderungen seitens des Herstellers sind ohne Vorankündigung möglich.
© BOBST SA 2021
BU PC-MDM5-DE-042021

Der Kreativität sind keine Grenzen gesetzt: Veredelungen und maßgeschneiderte Lösungen

- Multiprozess-, Mehrbahnen- und Sonderanwendungen
- QN3/5 Technologie für 3 bis 5 Lagen Booklet-Etiketten und Mehrbahnen-Sonderanwendungen
- DigiGold: Digital automatisierte Heißfolienveredelungslösung für schnelles, einfaches und wiederholbares Einrichten
- Ready: eigenständiger, beweglicher Wagen für Multiprozessköpfe. Er ermöglicht auf jeder Flexodruckeinheit eine schnelle und einfache Beladung für sehr hohe Maschinenverfügbarkeit
- Kaltprägung glänzender Metalleffekte mit geringeren Plattenkosten und höherer Geschwindigkeit unter Verwendung eines Flexokopfes
- Delam-Relam-Einheit ermöglicht das Bedrucken auf Leim mit bis zu 3 Farben
- Durch die einzigartige Kompaktheit des digitalen Druckmoduls kann das Veredelungszubehör dank der oberen Laufschiene über die gesamte Anlagenlänge hinweg leicht neu positioniert werden

UV-Flexo bietet ein ganzes Sortiment von Wertschöpfungsmöglichkeiten:

- Lackieren
- Haptische Effekte
- Holografische Effekte
- Besondere Schmuckfarben aus dem ECG-Farbraum
- Weiß für passend hohe Farb-abdeckung
- Kaltfolien-Klebeanwendungen Inline-UV-Kaschieren
- Sicherheitsdruck

> Im Überblick
> Verpackungsmarkt
> Nutzen und Merkmale
  > 1 - 3
  > 4 - 5
  > 6
> Technische Spezifikationen
  > Abmessungen
  > Technische Informationen
> Zubehör
  > 1 - 3
  > 4 - 6
> Tintentechnologie
> Zugehörige Produkte
> Competence Center
> one**ECG**
> Services
  > Allgemeine Services
  > Connected Services

Verantwortungsvoll drucken

Die Bilder sind nicht verbindlich.
Änderungen seitens des Herstellers sind ohne Vorankündigung möglich.
© BOBST SA 2021
BU PC-MDM5-DE-042021

Technische Spezifikationen – Abmessungen

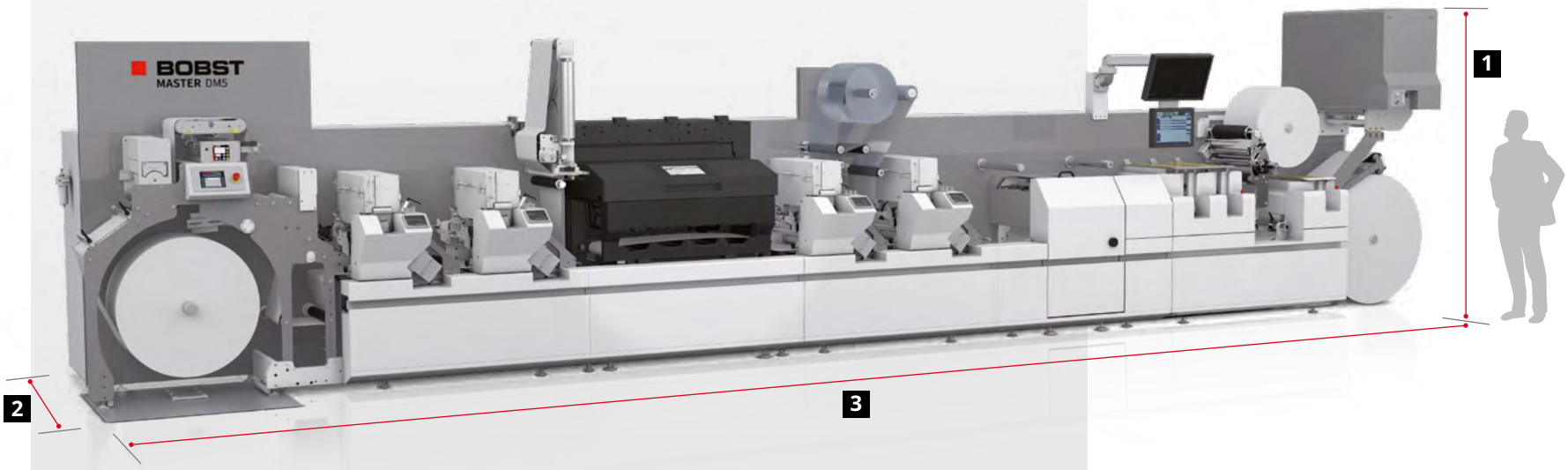

1	MASTER DM5
2.3 m	7.54 ft*

2	
1.74 m	5.70 ft*

3	
10 m	32.80 ft*

*Abmessungen entsprechend der oben angegebenen Maschinenkonfiguration: Bahnbreite 370 mm, 4 Flexoeinheiten, 3 Stanzeinheiten, IQ500 BOBST Systemüberprüfung.
Die Werte können konfigurationsabhängig sein.

MASTER DM5

- Im Überblick
- Verpackungsmarkt
- Nutzen und Merkmale
  - 1 - 3
  - 4 - 5
  - 6
- Technische Spezifikationen
  - Abmessungen
  - Technische Informationen
- Zubehör
  - 1 - 3
  - 4 - 6
- Tintentechnologie
- Zugehörige Produkte
- Competence Center
- one**ECG**
- Services
  - Allgemeine Services
  - Connected Services

Verantwortungsvoll drucken

Die Bilder sind nicht verbindlich.
Änderungen seitens des Herstellers sind ohne Vorankündigung möglich.
© BOBST SA 2021
BU PC-MDM5-DE-042021

BOBST

Verarbeitbares Material

Substrate		
Selbstklebendes Etikettenmaterial (Papier, PET; BOPP, PVC), nicht unterstütztes Papier von mind. 80 g, leichte Pappe von max. 180 g		
Nicht unterstütztes Folienmaterial		Auf Anfrage

Flexodruckkapazität

Antrieb		Unabhängige Servoantriebe
Getriebe	3.175 mm	1/8 in
Anzahl von Druckeinheiten		Unbegrenzt
Flexo-Druckzylinder-Rapport, min.–max.	139.5 - 609.5 mm	5.5 - 24 in
Bahnbreite*	370 mm	14.5 in
Drucklänge Sleeve-Zylinder, min. - max.	305 - 609.5 mm	12 - 24 in
Max. mechanische Geschwindigkeit	200 m/min	660 ft/min
Trockner		UV, IR / Heissluft
Abroll-Durchmesser, max.	1000 mm	39 in
Aufroll-Durchmesser, max.	1000 mm	39 in

*Druckbreite: weniger als 10 mm

Verarbeitung

SnowBall Lite		Standard
Bambi		Verfügbar
Hochgeschwindigkeits-Stanzeinheit halbrotativ		
Antrieb		Unabhängige Servoantriebe
Anzahl von Druckeinheiten		1
Drucklänge	228.5 - 431 mm	9 - 17 in
Rollendurchmesser Gitterwickler	700 mm	27.5 in
MAX. MECHANISCHE GESCHWINDIGKEIT	160 m/min	525 ft/min
Rotationsstanzen		
Antrieb		Unabhängige Servoantriebe
Anzahl von Stanzeinheiten		Bis z 3
Stanzlänge	279.5 - 609.5 mm	11 - 24 in
Max. mechanische Geschwindigkeit	200 m/min	660 ft/min

> Im Überblick

> Verpackungsmarkt

> Nutzen und Merkmale
  > 1 - 3
  > 4 - 5
  > 6

> Technische Spezifikationen
  > Abmessungen
  > Technische Informationen

> Zubehör
  > 1 - 3
  > 4 - 6

> Tintentechnologie

> Zugehörige Produkte

> Competence Center

> one**ECG**

> Services
  > Allgemeine Services
  > Connected Services

BERATUNG ANFORDERN

Verantwortungsvoll drucken

Die Bilder sind nicht verbindlich.
Änderungen seitens des Herstellers sind ohne Vorankündigung möglich.
© BOBST SA 2021
BU PC-MDM5-DE-042021

Technische Spezifikationen – Technische Informationen

BOBST

Automatisierung

DigiFlexo	Verfügbar
Excellence	Verfügbar
DigiGap	Verfügbar

Digitaldruckkapazität

Digitaldrucktechnologie	Mouvent Cluster Technologie (DOD)
Druckqualität	1200 x 1200 dpi, 3 Tropfengrössen - min. Tropfengrösse 2.4 PL
Tintenabdeckung bis zu	16 g/sqm
Farbkonfiguration bis zu	7 Farben (6 + Weiß) W OV CMYK
Bildgebungsbreite bis zu	340 mm - 13.5 in
Druckgeschwindigkeiten bis zu	100 m/min - 328 ft/min

Zubehör

Schienensystem			Verfügbar
Bahnwendekreuz			Verfügbar
Delam Relam, bis zu 3 Farben auf Leim			Verfügbar
Combo-Laminator und Kaltfolienprägesystem			Verfügbar
Laminierung			Verfügbar
Coupon: Kombination 2 Schichten			Verfügbar
Coupon: QN3/ 5 Schichten			Verfügbar
Heißfolienprägung Druckrapport, min.–max.	305 - 609.5 mm	12 - 24 in	Verfügbar

Tinten- und Farbsteuerungstechnologien

Ink-on-Demand (IoD)	Verfügbar

Produkttypen

PSA-Etiketten	Verfügbar
Mehrschichtige Coupon-Etiketten	Verfügbar
Feuchtkleber-Etiketten	Auf Anfrage
Rundum-Etiketten	Auf Anfrage
In-Mold-label	Auf Anfrage
Schrumpffolie	Auf Anfrage
Flexible Verpackungen	Auf Anfrage
Sonderanwendungen	Auf Anfrage

> Im Überblick

> Verpackungsmarkt

> Nutzen und Merkmale
  > 1 - 3
  > 4 - 5
  > 6

> Technische Spezifikationen
  > Abmessungen
  > Technische Informationen

> Zubehör
  > 1 - 3
  > 4 - 6

> Tintentechnologie

> Zugehörige Produkte

> Competence Center

> one**ECG**

> Services
  > Allgemeine Services
  > Connected Services

BERATUNG ANFORDERN

Verantwortungsvoll drucken

Die Bilder sind nicht verbindlich.
Änderungen seitens des Herstellers sind ohne Vorankündigung möglich.
© BOBST SA 2021
BU PC-MDM5-DE-042021

BOBST

Delam-Relam
Einheit, die den Liner vom selbstklebenden Material trennt, um das Drucken auf dem Kleber zu ermöglichen. Der bedruckte Klebeabschnitt wird vor der erneuten Beschichtung getrocknet. Spezielle reibungsarme Stangen für oberflächenempfindliche Materialien.

Kaltfolienprägung
Kaltprägung glänzender Metalleffekte mit geringeren Plattenkosten und höherer Geschwindigkeit unter Verwendung eines Flexokopfes.
- Niedrigere Plattenkosten und höhere Geschwindigkeiten
- Hoch genaue Kontrolle der Folienspannung auf dem Abroll- und Aufrollschaft
- Hochpräzisionsanpassung des Beschichtungsdrucks
- Mehrere Folien auf dem gleichen Schaft
- Auf jedes Druckwerkzeug bewegbar

Heißfolienprägung
Heißfolienprägung ermöglicht die Gestaltung von visuell beeindruckenden Grafiken, die eine große Wirkung für eine bessere Markenwiedererkennung und die wahrgenommene Qualität eines Produktes haben. Die digital automatisierte DigiGold Heißfolienveredelungslösung bietet sehr schnelles, einfaches und wiederholbares Einrichten mit digitaler Voreinstellung des Auftragsdrucks. Die Einheit kann auf jeden Flower-Druckkopf bewegt werden.

MASTER DM5

> Im Überblick
> Verpackungsmarkt
> Nutzen und Merkmale
  > 1 - 3
  > 4 - 5
  > 6
> Technische Spezifikationen
  > Abmessungen
  > Technische Informationen
> Zubehör
  > 1 - 3
  > 4 - 6
> Tintentechnologie
> Zugehörige Produkte
> Competence Center
> one**ECG**
> Services
  > Allgemeine Services
  > Connected Services

Verantwortungsvoll drucken

Die Bilder sind nicht verbindlich.
Änderungen seitens des Herstellers sind ohne Vorankündigung möglich.
© BOBST SA 2021
BU PC-MDM5-DE-042021

Siebdruck
Exclusive Siebdrucksicherheit und Dekorationseffekte.
- Weiß mit hoher Deckkraft
- Spezieller Hochglanzlack
- Einzigartige 3D-Effekte
- Braille- und haptische Effekte

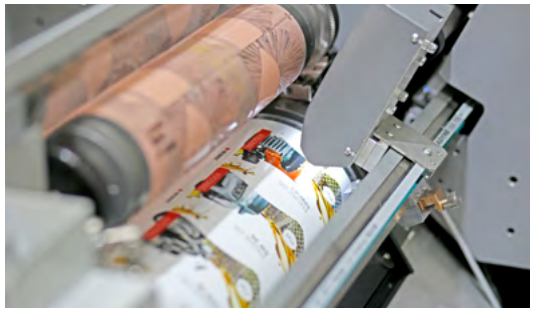

PrintTutor-Kamera
Die Automatisierung BOBST DigiFlexo umfasst das exklusive PrintTutor-System, eine Mark-to-Mark-Erkennungskamera auf jedem Druckwerkzeug, die den Registereinrichtungsprozess automatisiert und das Längs- und das Seitemnregister während dem Einrichten und Produktion sowie zwischen der Flexoeinheit und dem Digitalmodul steuert. PrintTutor reduziert den Abfall bei der Einrichtung und erzielt unabhängig von den Fähigkeiten des Bedieners konsistente Ergebnisse.

Excellence
- Vorbereitung von Druck- und Stanzaufträgen auf der Anlage, während die Maschine noch den vorherigen Auftrag druckt
- Automatischer Wechsel aller Druckwerkzeuge – Druckzylinder und Druckmanschetten, Stanzformen – ohne Intervention des Bedieners
- Fliegender Austausch ohne Anhalten der Druckmaschine, um Abfälle beim Anlaufen und Anhalten zu vermeiden
- Sehr wenig Anlaufmakulatur
- Minimale Maschinenausfallzeiten: Nur eine Minute für vollständigen Auftragswechsel

MASTER DM5

> Im Überblick
> Verpackungsmarkt
> Nutzen und Merkmale
  > 1 - 3
  > 4 - 5
  > 6
> Technische Spezifikationen
  > Abmessungen
  > Technische Informationen
> Zubehör
  > 1 - 3
  > 4 - 6
> Tintentechnologie
> Zugehörige Produkte
> Competence Center
> one**ECG**
> Services
  > Allgemeine Services
  > Connected Services

Verantwortungsvoll drucken

Die Bilder sind nicht verbindlich.
Änderungen seitens des Herstellers sind ohne Vorankündigung möglich.
© BOBST SA 2021
BU PC-MDM5-DE-042021

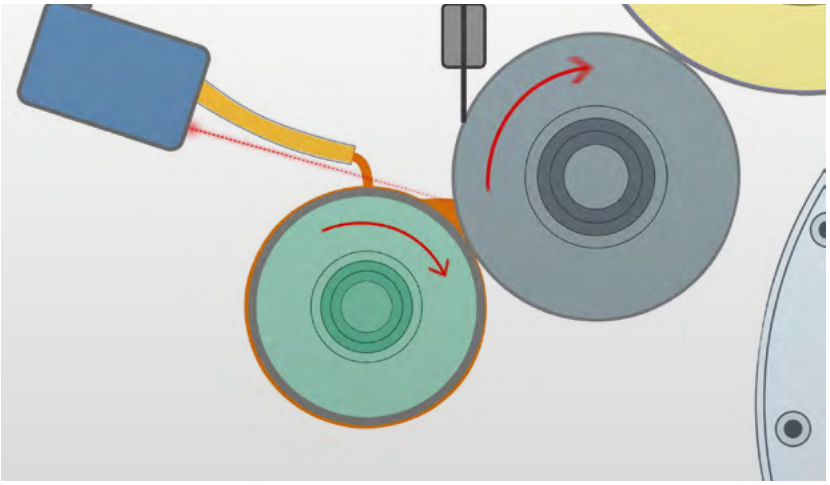

Ink-on-Demand (IoD)
IoD ist ein sauberes und intelligentes Farbwerksystem, das pro Farbe mit einer minimalen Tintenmenge auskommt. Es arbeitet ohne Farbwannen und Kammerrakel. Die IoD-Technik eignet sich effektiv für alle Anwendungen und Auftragsvolumen. Durch seine Leistung sind die IoD-Druckeinheiten die effizientesten auf dem Markt. IoD ist die bahnbrechende Lösung für BOBST Inline-Flexodruckmaschinen, die Schmuckfarben aus dem Pantone-Matching-System verwenden.

- Durch optimale Tintennachfüllung in den Aniloxzellen wird der Geisterbild-Effekt vermieden
- Farbstabilität bei hoher Geschwindigkeit
- Kein Auslaufen der Farbe und keine Tröpfchen fliegender Tinte
- Minimale Menge der Farbe im Druckwerkzeug und vollständiges Auswaschen dank automatischem Waschvorgang sorgen dafür, dass Farbabstimmungstests vorab nur wenige Minuten in Anspruch nehmen
- Kein Farbkontakt mit den Händen des Bedieners
- Einfache und schnelle Farbabstimmung

> VIDEO ANSEHEN

> Im Überblick
> Verpackungsmarkt
> Nutzen und Merkmale
> 1 - 3
> 4 - 5
> 6
> Technische Spezifikationen
> Abmessungen
> Technische Informationen
> Zubehör
> 1 - 3
> 4 - 6
> Tintentechnologie
> Zugehörige Produkte
> Competence Center
> one**ECG**
> Services
> Allgemeine Services
> Connected Services

Verantwortungsvoll drucken

Die Bilder sind nicht verbindlich.
Änderungen seitens des Herstellers sind ohne Vorankündigung möglich.
© BOBST SA 2021
BU PC-MDM5-DE-042021

BOBST

Den Wandel in der **Industrie voranbringen**

Das Competence Center von Bobst Firenze beherbergt auch eine **ECG** Academy

Das Competence Center von Bobst Firenze ist eine der weltweiten Einrichtungen von BOBST, die sich dem Rollendruck und den Verarbeitungstechniken widmen. Jede von ihnen ist ein Kompetenzzentrum und alle arbeiten zusammen, um Synergien zu bilden und von dem Know-how und der Erfahrung der vielen verschiedenen Disziplinen zu profitieren, die in der Gruppe vertreten sind.

Ein Umfeld von Fachwissen und Kenntnissen, das sich ganz den virtuellen und Live-Vorführungen für Kunden, der Schulung von Bedienern und der gemeinsamen Forschung für die Entwicklung neuer Prozesse widmet.

MASTER DM5

> Im Überblick
> Verpackungsmarkt
> Nutzen und Merkmale
  > 1 - 3
  > 4 - 5
  > 6
> Technische Spezifikationen
  > Abmessungen
  > Technische Informationen
> Zubehör
  > 1 - 3
  > 4 - 6
> Tintentechnologie
> Zugehörige Produkte
> Competence Center
> one**ECG**
> Services
  > Allgemeine Services
  > Connected Services

EINE VORFÜHRUNG BUCHEN

Verantwortungsvoll drucken

Die Bilder sind nicht verbindlich.
Änderungen seitens des Herstellers sind ohne Vorankündigung möglich.
© BOBST SA 2021
BU PC-MDM5-DE-042021

BOBST

Exzellenz **aufrechterhalten**

Expertenservice für Ihre gesamte Ausrüstung. Verbessern Sie Ihre Prozesse, steigern Sie Ihre Produktivität und erweitern Sie Ihr Know-how mit einem kompletten Serviceangebot von BOBST.

Maintenance Plus

- Geplante Wartung mit BOBST-zertifizierten Technikern
- Vorbeugende Eingriffe, Maximierung der Maschinenverfügbarkeit
- Optimale Leistung über die gesamte Lebensdauer der Anlage

> VIDEO ANSEHEN

Zugelassene Teile und Logistik

- BOBST originale und zertifizierte Teile sowie Verbrauchsmaterialien
- Qualitätssicherung und verlängerte Wartungsintervalle
- Weltweiter Vertrieb und volle Verfügbarkeit, wo und wann immer Sie es benötigen

> MEHR ERFAHREN

Maschinenaufrüstung

- Zusätzliche Funktionen, für Ihre Maschine konfiguriert
- Verbesserte Funktionalität, Vernetzung und Leistungsfähigkeit
- Zukunftssicherheit Ihrer Investition, Erhaltung des Wettbewerbsvorteils

> MEHR ERFAHREN

MASTER DM5

> Im Überblick
> Verpackungsmarkt
> Nutzen und Merkmale
  > 1 - 3
  > 4 - 5
  > 6
> Technische Spezifikationen
  > Abmessungen
  > Technische Informationen
> Zubehör
  > 1 - 3
  > 4 - 6
> Tintentechnologie
> Zugehörige Produkte
> Competence Center
> one**ECG**
> Services
  > Allgemeine Services
  > Connected Services

Verantwortungsvoll drucken

Die Bilder sind nicht verbindlich.
Änderungen seitens des Herstellers sind ohne Vorankündigung möglich.
© BOBST SA 2021
BU PC-MDM5-DE-042021

BOBST

Aktivieren Sie die digitale Transformation

BOBST Connected Services stellt sicher, dass Ihr Unternehmen für die sich wandelnde Welt der digitalen Fertigung gerüstet ist. Unser Angebot an Apps und technischem Support bietet eine vollständige Vernetzung mit Ihren Geräten und Prozessen – und stellt Ihnen eine Fülle von Echtzeitdaten, Analysetools und Fachwissen zur Verfügung –, die Ihnen helfen, intelligenter und produktiver zu arbeiten.

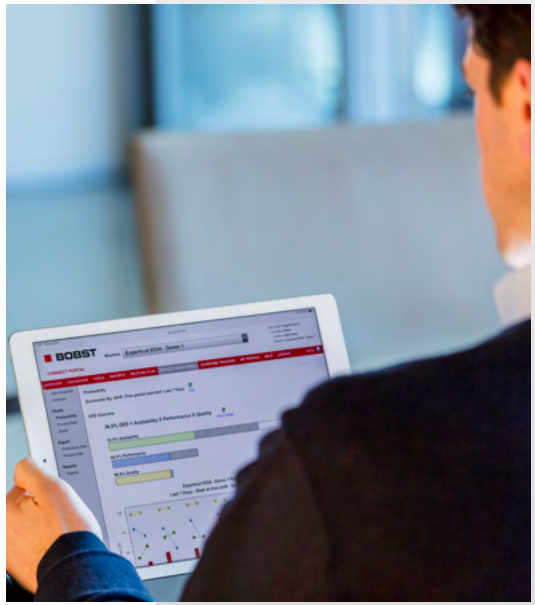

Helpline Plus & Premium*
- Remote-Zugriff, mit BOBST-Technikern
- Fachkundiger Support, acht Stunden am Tag, fünf Tage die Woche
- Aufrechterhaltung der Produktion, Reduzierung der Callouts um 80 %

Helpline Plus & Premium* AR
- Verbesserte Remote-Unterstützung mit Augmented Reality
- Visuelle Anweisungen direkt vor Ihren Augen
- Für interne Verwendung verfügbar

*Rund-um-die-Uhr-Support in ausgewählten Gebieten.

Connect Portal
- Benutzerfreundliches Webportal mit Gerätedaten, Berichten und Analysen
- Sie haben mit dem Mobile Portal über Ihr Smartphone von unterwegs Zugriff auf Ihre Daten

Remote Fernkontrolle
- Produktionskennzahlen in Echtzeit
- Warnungen und Benachrichtigungen
- Ermöglicht Kontrolle und Entscheidungsfindung

Downtime Tracking
- Verfolgen Sie Ausfallzeiten und verstehen Sie die Ursachen
- Ermöglichung einer kontinuierlichen Verbesserung der Produktivität MES-/ERP-Schnittstelle
- Webbasierte API für einfache Datenschnittstelle der Anlagen
- Datenverbindung und ERP-Schnittstellenprotokolle für die direkte Integration vor Ort

> VIDEO ANSEHEN

MASTER DM5

> Im Überblick
> Verpackungsmarkt
> Nutzen und Merkmale
  > 1 - 3
  > 4 - 5
  > 6
> Technische Spezifikationen
  > Abmessungen
  > Technische Informationen
> Zubehör
  > 1 - 3
  > 4 - 6
> Tintentechnologie
> Zugehörige Produkte
> Competence Center
> one**ECG**
> Services
  > Allgemeine Services
  > Connected Services

BERATUNG ANFORDERN

Verantwortungsvoll drucken

Die Bilder sind nicht verbindlich.
Änderungen seitens des Herstellers sind ohne Vorankündigung möglich.
© BOBST SA 2021
BU PC-MDM5-DE-042021

Digitale Etikettenproduktion
Primern, Drucken, Veredeln, Stanzen

WWW.BOBST.COM/MASTERDM5

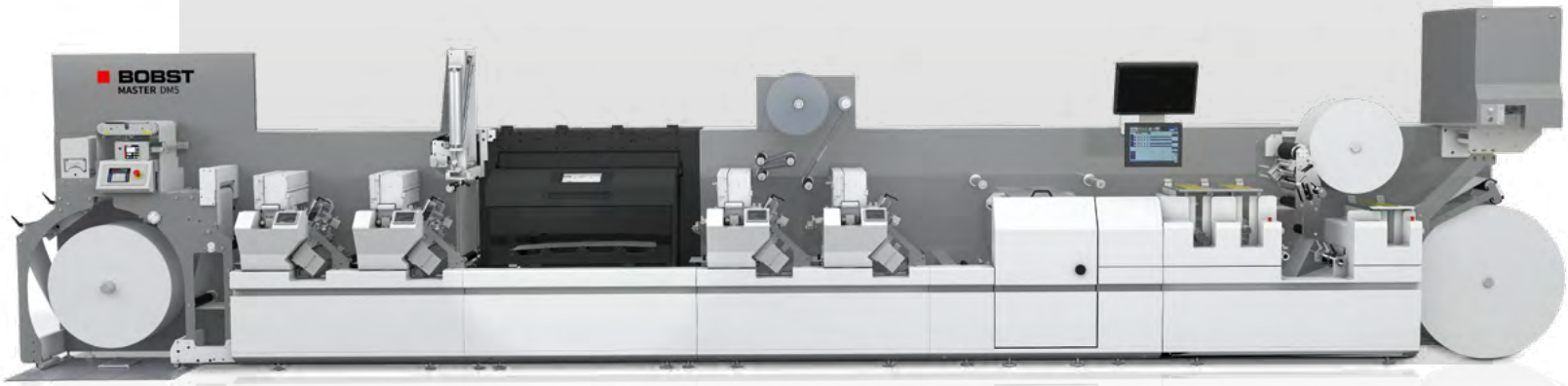

MASTER DM5

> Im Überblick

> Verpackungsmarkt

> Nutzen und Merkmale
  > 1 - 3
  > 4 - 5
  > 6

> Technische Spezifikationen
  > Abmessungen
  > Technische Informationen

> Zubehör
  > 1 - 3
  > 4 - 6

> Tintentechnologie

> Zugehörige Produkte

> Competence Center

> one**ECG**

> Services
  > Allgemeine Services
  > Connected Services

BERATUNG ANFORDERN

Verantwortungsvoll drucken

Die Bilder sind nicht verbindlich.
Änderungen seitens des Herstellers sind ohne Vorankündigung möglich.
© BOBST SA 2021
BU PC-MDM5-DE-042021